SKN

Mit Klemmring

5 – 1.800 Nm

Eigenschaften
- Integrierte Lagerung für Zahnriemenscheibe oder Kettenrad
- Kompakte einfache Bauweise
- Drehmoment stufenlos einstellbar

Material
- **Sicherheitsteil** aus gehärteter Stahl
- **Klemmring** bis Serie 500 Al, ab Serie 800 Stahl

Design
Mit Klemmring und je einer seitlichen Schraube. Sicherheitsteil: Federvorgespanntes Kugelrastprinzip. Von -30°C bis +120°C einsatzfähig.

Mögliche Funktionssysteme
- W = Winkelsynchrone Einrastung (Standard)
- G = Gesperrt
- D = Durchrastend
- F = Freischaltend

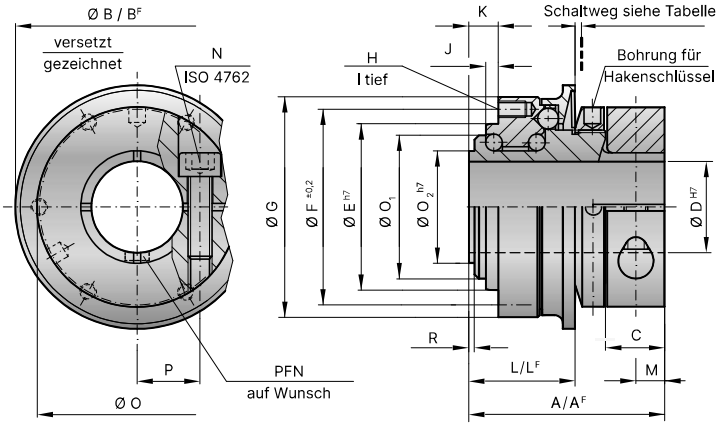

Modell SKN

Serie			15	30	60	150	200	300	500	800	1.500
Einstellbereich von - bis (ca. Werte)	(Nm)	T_{KN}	5-10 oder 8-20	10-25 oder 20-40	10-30 oder 25-80	20-70 45-150 80-180	30-90 60-160 120-240	100-200 150-240 200-320	80-200 200-350 300-500	400-650 500-800 600-850	600-800 700-1.200 1.000-1.800
Einstellbereich von - bis (ca.Werte), Freischaltend	(Nm)	T_{KN}	7-15	8-20 oder 16-30	10-30 20-40 30-60	20-60 40-80 80-150	80-140 oder 130-200	120-180 oder 160-300	50-150 100-300 250-500	200-400 oder 450-800	1.000-1.250 oder 1.250-1.500
Gesamtlänge	(mm)	A	47	59	65	71	80	84	101	115	145
Gesamtlänge, Freischaltend	(mm)	A^F	47	59	65	73	83	87	107	126	160
Schaltring Ø	(mm)	B	55	65	73	92	99	120	135	152	174
Schaltring Ø, Freischaltend	(mm)	B^F	62	70	83	98	117	132	155	177	187
Klemmlänge	(mm)	C	13,5	16	20	23	26	26	30	35	46
Bohrungsdurchmesser von Ø bis Ø H7	(mm)	D	12-22*	14-25,4*	16-32	19-40*	24-44	30-56*	35-60*	40-62*	50-72*
Zentrierdurchmesser h7	(mm)	E	40	47	55	68	75	82	90	100	125
Lochkreisdurchmesser ±0,2	(mm)	F	47	54	63	78	85	98	110	120	148
Flanschdurchmesser -0,2	(mm)	G	53	63	72	87	98	112	128	140	165
Gewinde		H	6xM4	6xM5	6xM5	6xM6	6xM6	6xM8	6xM8	6xM10	6xM12
Gewindelänge	(mm)	I	6	8	9	10	10	10	12	15	16
Zentrierungslänge -0,2	(mm)	J	3	5	5	5	5	6	9	10	13,5
Abstand	(mm)	K	8	11	11	12	12	15	21	19	25
Abstand	(mm)	L	27	35	37	39	44	47	59	67	82
Abstand, Freischaltend	(mm)	L^F	27	37	39	41,5	47	51,5	68	75	94
Abstand		M	6,5	7,5	9,5	11	13	13	14,5	18	22,5
Schrauben ISO 4762		N	M5	M6	M8	M10	M12	M12	M14	M16	M20
Anzugsmoment			8	15	40	70	70	130	210	270	500
Klemmring Ø		O	49	55	67	85	94	110	121	134	157
Durchmesser	(mm)	O_1	35	42	49	62	67	75	84	91	112
Durchmesser h7	(mm)	O_2	27	36	39	50	55	65	72	75	92
Mittenabstand	(mm)	P	17,5	19	23,5	30	32,5	39	43,5	45	52
Abstand	(mm)	R	2,5	2,5	2,5	2,5	3	3	4	4	4,5
Trägheitsmoment	(10^{-3}kgm²)	J_{ges}	0,15	0,25	0,50	1,60	2,70	5,20	8,60	20	31,5
Masse ca.	(kg)		0,4	0,7	1,0	1,3	2,0	3,0	4,0	5,5	10
Schaltweg	(mm)		1,5	1,5	1,7	1,9	2,2	2,2	2,2	2,2	3,0

A^F, B^F, L^F = Freischaltausführung * PFN bei max. Bohrung nur in Klemmnabe möglich.